Electrolux PROFESSIONAL

IJsblokjesmachines
IJsblokjesmachine 80 kg, massieve ijsblokjes 18 g, 40 kg bunker, watergekoeld

ARTIKEL

MODEL

NAAM

SIS

AIA

730546 (RIMC085SW) 80 kg per 24 uur, bunker 40 kg, watergekoeld, 230v-50hz-1N

Omschrijving

Product Nr.

IJsblokjesmachine met luchtgekoeld aggregaat. De machine produceert massieve ijsblokjes van 18 gram, 36x32x33 mm, welke minder snel smelten en het te koelen drankje minder verdunnen. Ingebouwde opslagbunker voor 40 kg, circa 2350 ijsblokjes. De opgegeven capaciteit geldt bij 21°C omgevingstemperatuur en 15°C watertemperatuur.
Productie door middel van een sproeiersysteem. Roestvrijstalen sproeiarmen, demontabel voor reiniging. De speciale vorm van de sproeikoppen voorkomt kalkafzetting. Automatische stop van de ijsproductie bij volle opslagbunker, en automatische start bij uitnemen van ijsblokjes. Omkasting van roestvrijstaal AISI304 met ABS kunststof frontklep en voorraadbunker. Koelmiddel R452a. Geplaatst op 4 stelpoten.

Goedkeuring

Uitvoering

- Conform de CE veiligheidseisen.
- Volledig automatische werking.
- Werking bij een breed temperatuurbereik.
- Afvoer door middel van zwaartekracht.
- De aangegeven capaciteit is bij een omgeving temperatuur van 21°C en een water temperatuur van 15°C.
- De compacte afmetingen van de ijsblokjesmachine maakt deze geschikt voor elke locatie, met name bij beperkte ruimte.
- Het waterverbruik en de productiviteit is berekend bij 15°C water temperatuur en 21°C omgeving temperatuur.
- Koelaggregaat met waterkoeling.
- De ijsblokjes productie methode (met sproeilagen) geeft kristallijne, compacte en hygiënische ijsblokjes die niet snel smelten.
- Conisch ijsblokje met licht ingedrukte zijkanten.
- Ingebouwde voorraadbunker.

Constructie

- Inclusief aansluitkabel met schuko stekker.
- Uitwendig van roestvrijstaal AISI304.
- De roestvrijstalen sproeiarmen zijn uitneembaar zonder gebruik van gereedschap.
- Betrouwbaarheid is gewaarborgd door de kwaliteit van de gebruikte materialen (kunststof frontklep, bovenblad en zijpanelen van roestvrijstaal AISI304) en de uitgekiende productiemethode.
- De roestvrijstalen sproeikoppen zijn eenvoudig uitneembaar, geven een goede doorstroming en voorkomen kalkaanslag.
- De ingebouwde ijsblokjes bunker is van ABS kunststof.
- De poten zijn verstelbaar van 110 tot 150 mm.
- Milieuvriendelijk koelmiddel R452a.

IJsblokjesmachines
IJsblokjesmachine 80 kg, massieve ijsblokjes 18 g, 40 kg bunker, watergekoeld

Zij aanzicht

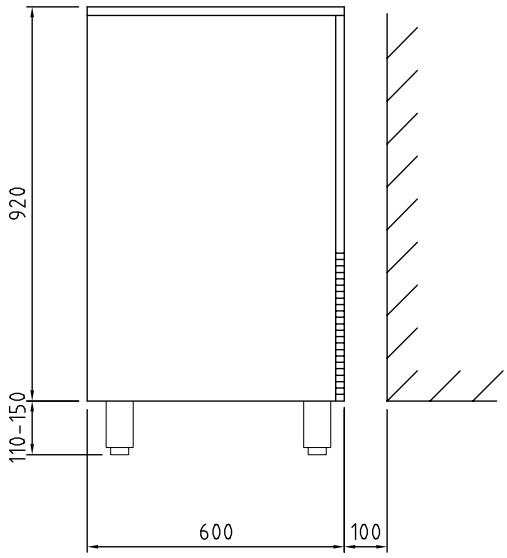

Boven aanzicht

CWI1 = Koud water invoer 1
D = Afvoer
EI = Elektrische aansluiting

Front aanzicht

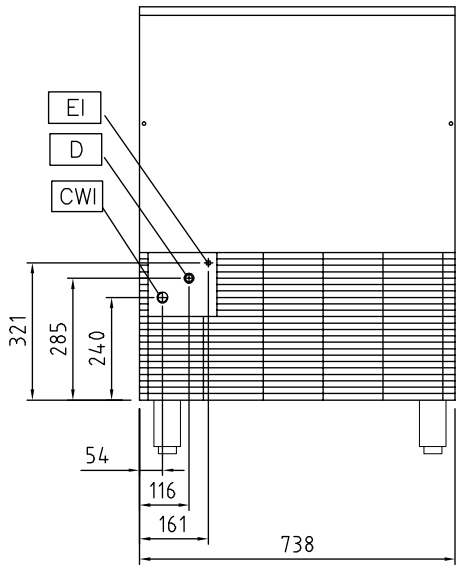

Elektra	
Voltage	
730546 (RIMC085SW)	220-240 V/1N ph/50 Hz
Elektrisch max. vermogen	0.8 kW
Stekker type	CE-Schuko
Water	
Afvoer aansluiting	24mm
Water toevoer leiding, koud/warm	3/4"
Waterdruk	1 - 6 bar
Water verbruik	14,4 liter/kg
Capaciteit	
Opslagbunker	40 kg
Algemene gegevens	
Externe afmetingen, lengte	738 mm
Externe afmetingen, breedte	600 mm
Externe afmetingen, hoogte	1030 mm
Gewicht, netto	86 kg
Productie	80 kg/24 uur
Type ijsblokje	IJsblokjes 18 g
Overige gegevens	
GWP index	2141
ISO certificaat	
ISO standaard	52
Duurzaamheid	
Geluidsniveau	57,8 dBA
Koelmiddel	R452A

Het bedrijf behoudt het recht de producten te modificeren zonder voorafgaande melding.